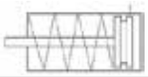

SE - Semplice effetto molla anteriore / *SE - Simple acting front spring*

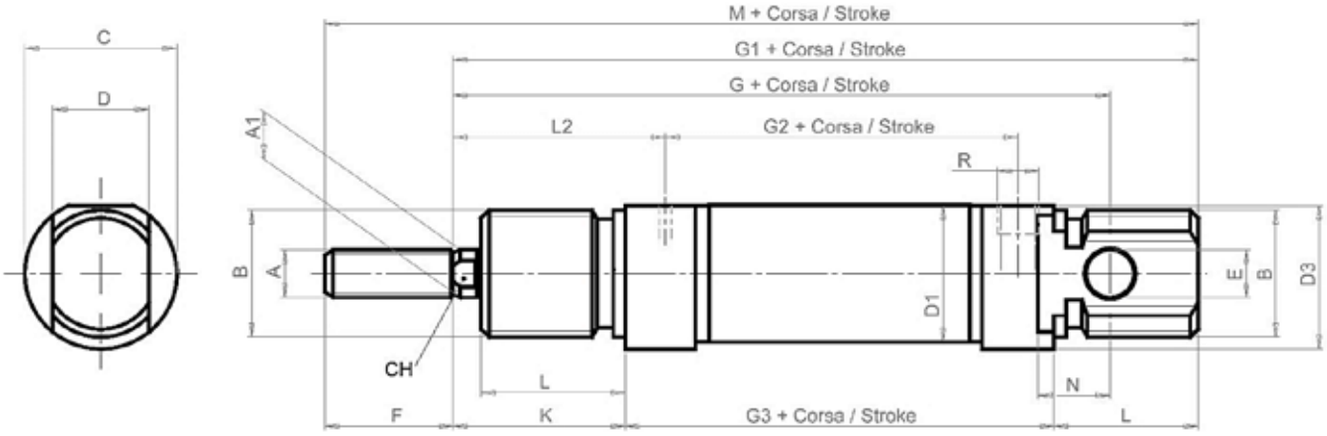

Ø mm	A	A1	B	C	D	D1	D3	E	F	G	G1	G2	G3	K	L	L2	N	CH	R	M
8	M4	4	M12 x 1,25	16	8	9,27	15	4	12	64	74	36	46	16	12	21	6	/	M5	86
10	M4	4	M12 x 1,25	16	8	11,27	15	4	12	64	74	36	46	16	12	21	6	/	M5	86
12	M6	6	M16 x 1,5	19	12	13,27	18	6	16	75	88	38	48	22	18	27	9	5	M5	104
16	M6	6	M16 x 1,5	19	12	17,27	18	6	16	82	93	44	53	22	18	27	9	5	M5	109
20	M8	8	M22 x 1,5	27	16	21,27	25,5	8	20	95	111	51,5	67	24	20	32	12	7	1/8"	131
25	M10 x 1,25	10	M22 x 1,5	30	16	26,5	28,5	8	22	104	118	52	68	28	22	36	12	9	1/8"	140

Corse disponibili / Available stroke

Corsa / *Stroke*	Ø8	Ø10	Ø12	Ø16	Ø20	Ø25
10	***X***	***X***	***X***	***X***	***X***	***X***
25	***X***	***X***	***X***	***X***	***X***	***X***
50	***X***	***X***	***X***	***X***	***X***	***X***

Forze di trazione e spinta (6 BAR) / *Traction and thrust forces (6 BAR)*

Ø mm	Forza di spinta (N) *Thrust force (N)*	Forza di trazione (N) / *Traction force (N)*					
		Corsa / *Stroke* 10		Corsa / *Stroke* 25		Corsa / *Stroke* 50	
		F1	F2	F1	F2	F1	F2
8	22	4,4	4,9	3,7	4,9	2,5	4,9
10	37	4,4	4,9	3,7	4,9	2,5	4,9
12	53,5	6	6,3	5,4	6,3	4,4	6,3
16	86,5	19,9	22,6	14,6	22,6	5,7	22,6
20	145,5	20,6	22,6	17,5	22,6	12,3	22,6
25	228,5	20,8	22,2	18,8	22,2	15,4	22,2